記号	変更履歴	技連番号	年月日	担当
A				

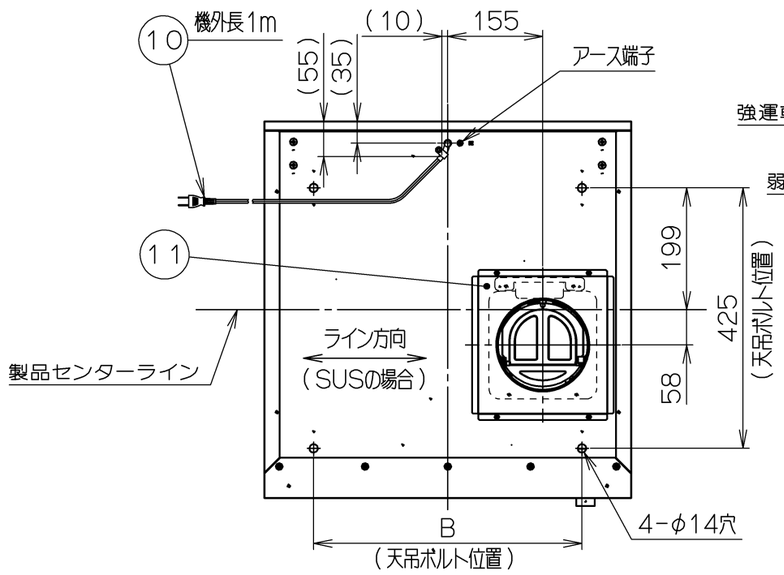

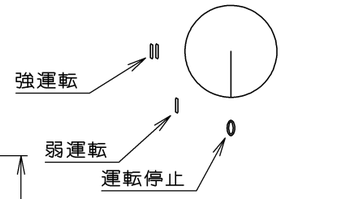

スイッチ詳細

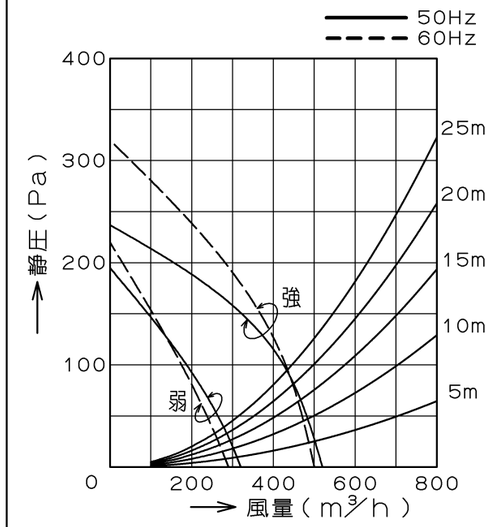

抵抗曲線は，φ150スパイラルダクトを示す。

主要部品一覧表				
品番	部品名	材質	表面処理	色調
1	フード本体	ステンレス	SUS:ヘアライン仕上 VIB:VB仕上	
		亜鉛めっき鋼板	ポリエステル塗装	表題欄による
2 3	オイルパネル 整流板	亜鉛めっき鋼板	ポリエステル塗装	SI,SUS,VIB=シルバーメタリック TW=ホワイト TBK=ブラック
4	モーター	4極コンデンサー誘導電動機 E種		
5	ファン	亜鉛めっき鋼板(シロッコファン)		
6	ケーシング	亜鉛めっき鋼板		
7	フィルター	ガルバリウム鋼板製アクアスリットフィルタ1層(両面親水性コート:クリアー)		
8	照明装置	LED電球 1ケ付(小形電球40W形相当 口金:E17 電球色)		
9	スイッチ	ロータリースイッチ(切、弱、強 照明連動)		
10	電源コード	プラグ付ビニル平形コード0.75mm² 2心 2極差込プラグ		
11	排気口カバー	亜鉛めっき鋼板	ポリエステル塗装	SI,SUS,VIB=シルバーメタリック TW,TBK=表題欄による
12	排気口	亜鉛めっき鋼板	逆風防止シャッター付	※付属品
13	後幕板	ステンレス	SUS:ヘアライン仕上 VIB:VB仕上	※付属品
		亜鉛めっき鋼板	ポリエステル塗装	表題欄による ※付属品

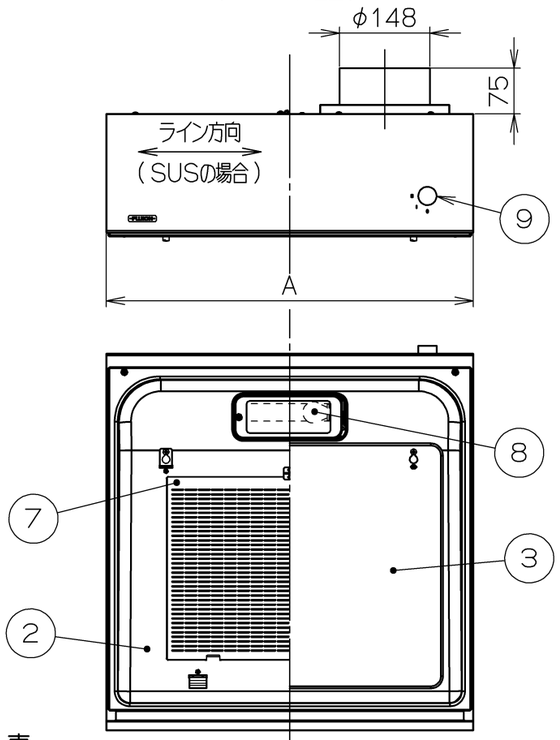

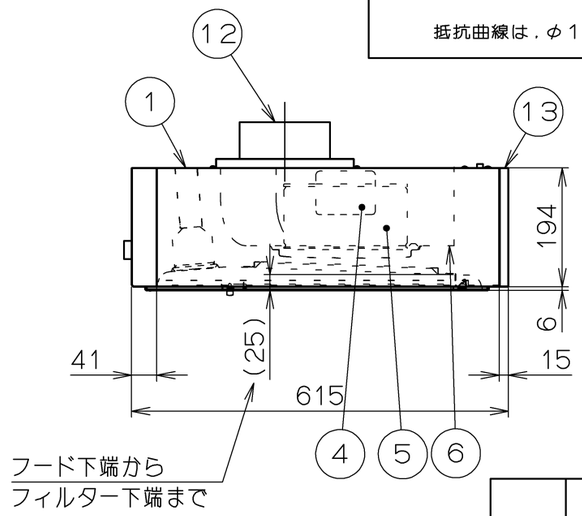

付属品
- +トラスねじ(M4×10) ---------- 4本
- +ナベねじ(M4×8) ---------- 4本
- 排気口引掛け金具 ---------- 1個
- ソフトテープ ---------- 1本

特性表

型名	定格電圧(V)	ノッチ	定格周波数(Hz)	消費電力(W)	風量(m³/h) 0 Pa	風量(m³/h) 100 Pa	騒音(dB)	製品質量(kg)
CCUL-3A-601R CCUL-3A-751R CCUL-3A-901R	100	強	50	93	520	425	48	*
			60	106	500	435	47	
		弱	50	49	320	——	35	
			60	51	295	——	33	

電動機形式	4極コンデンサー誘導電動機	絶縁抵抗	10MΩ以上(500Vメガー)	耐電圧	AC1000V 1分間	絶縁区分	E種

風量値はJIS C 9603 チャンバー法による。

B寸法	A寸法	型名	製品コード	色調		区分No.
738	900	CCUL-3A-901RTW	*	テクスチャホワイト		KA132
		CCUL-3A-901RTBK	*	テクスチャブラック		KA132
		CCUL-3A-901RSI	*	シルバーメタリック(SメタリックC)		KA132
		CCUL-3A-901RVIB	*	ステンレス VB仕上		KA132
		CCUL-3A-901RSUS	*	ステンレス ヘアライン仕上		KA132
588	750	CCUL-3A-751RTW	*	テクスチャホワイト		KA132
		CCUL-3A-751RTBK	*	テクスチャブラック		KA132
		CCUL-3A-751RSI	*	シルバーメタリック(SメタリックC)		KA132
		CCUL-3A-751RVIB	*	ステンレス VB仕上		KA132
		CCUL-3A-751RSUS	*	ステンレス ヘアライン仕上		KA132
438	600	CCUL-3A-601RTW	*	テクスチャホワイト		KA132
		CCUL-3A-601RTBK	*	テクスチャブラック		KA132
		CCUL-3A-601RSI	*	シルバーメタリック(SメタリックC)		KA132
		CCUL-3A-601RVIB	*	ステンレス VB仕上		KA132
		CCUL-3A-601RSUS	*	ステンレス ヘアライン仕上		KA132

作成	2025/12/02	型名	CCUL-3A-601/751/901R ロータリースイッチ 他下記仕様
更新	****/**/**	図番	T-2025-11-0048
-FUJIOH- 富士工業株式会社	三角法 尺度 1/10	図名	特注製品姿図

アクアスリットフィルター LED電球色 ロゴ追加 後幕板同梱

参考図